YANMAR

# SV100-2PB

MIDI-GRAAFMACHINE

| | |
|---|---|
| **Bedrijfsgewicht** | 10 360 kg |
| **Motor** | Yanmar 4TNV98CT-VBV met DPF |
| **Nettovermogen** | 51,7 kW (70,3 HP) bij 2100 tpm |
| **Graafvermogen (arm)** | 45,8 kN |
| **Tractievermogen (bak)** | 68,5 kN |

# EEN GAMECHANGER VOOR GRAAFMACHINES MET ZEER KLEINE DRAAICIRKELS

## COMPACT ONTWERP

De SV100-2PB is ontworpen om te excelleren in de meest uitdagende omstandigheden op werkterreinen waar ruimte beperkt is. De machine heeft met een breedte van slechts 2.320 mm compacte afmetingen maar heeft het vermogen en de stabiliteit van een veel groter model. De SV100-2PB is de perfecte partner voor een brede reeks toepassingen, waaronder stadsvernieuwing en egalisering.

## GEAVANCEERDE MOTOR

Met Yanmar's 4TNV98CT 4-cilinder turbodieselmotor en standaard voorzien van gekoelde EGR en DPF is de SV100-2PB zuinig, milieuvriendelijk en volledig in overeenstemming met de EU Stage V-emissiewetgeving. Directe inspuiting en common-railtechnologie maximaliseren de motorprestaties, terwijl auto-idle (beschikbaar als optie) de bestuurder ultieme controle biedt.

## UNIEKE GELEDE GIEK

De SV100-2PB heeft een volledig unieke gelede giek en levert ultieme prestaties bij het heffen, verplaatsen en plaatsen van lasten. Dit verbetert niet alleen de wendbaarheid, maar ook de precisie van de bestuurder.

## INNOVATIEF HYDRAULISCH SYSTEEM

Met Yanmar's wereldwijd geprezen ViPPS hydraulische systeem, dat de stroom van afzonderlijke pompen cumuleert om zo de perfecte combinatie van snelheid, kracht, soepelheid en balans te leveren, garandeert de SV100-2PB een soepele werking biij de verrichting van meerdere functies tegelijkertijd - zelfs tijdens het rijden.

## EENVOUDIGE BEDIENING

Dankzij het ergonomische cabineontwerp zijn de bedieningshendels perfect gepositioneerd voor een eenvoudige en nauwkeurige bediening.
Alle hoofdregelingen bevinden zich op de joysticks waardoor de bestuurder profiteert van maximaal comfort en productiviteit.

## NORMEN STELLEN OP HET GEBIED VAN VEILIGHEID

Met ROPS-, TOPS- en FOPS-niveau I-certificering (voor zowel de canopy als de cabine) zet de SV100-2PB de norm op het gebied van veiligheid op locatie.
De midi-graafmachine is bovendien standaard voorzien van een goed zichtbare oranje veiligheidsgordel en led-werklampen. Optionele extra's zijn onder meer FOPS-niveau II-bescherming en een kenipperend led zwaailicht.

## COMFORTABELE CABINE

Met het 'Universal Design'-concept van Yanmar biedt de SV100-2PB de breedste cabine in zijn klasse.
De bestuurder profiteert van meer beenruimte, verbeterde ergonomie, stoel met luchtvering, een brede reeks nieuwe instrumenten en standaard achteruitkijkcamera.

## LAGE TOTALE EIGENDOMSKOSTEN

De SV100-2PB is zuinig, eenvoudig te onderhouden, garandeert een lange levensduur en is ontworpen met het oog op lage totale eigendomskosten.

# KRACHTIG, PRODUCTIEF EN COMPACT

De SV100-2PB levert met een perfecte combinatie van technologie en innovatie uitstekende prestaties en biedt tegelijkertijd de voordelen van een compacte graafmachine. De machine is perfect voor vele soorten toepassingen en combineert kracht en veelzijdigheid met comfort en betrouwbaarheid.

## ONGEËVENAARDE STABILITEIT

Met Yanmar's VICTAS®-systeem, dat het steunoppervlak vergroot en de spoorvolging verbetert door asymmetrische rupsbanden, is de SV100-2PB toonaangevend in stabiliteit en wendbaarheid. Andere voordelen van het systeem zijn onder meer verminderde slijtage van de rupsbanden, geluidsarme verplaatsingen en minder trillingen.

Dankzij het grote contragewicht en een uitstekende gewichtsverdeling biedt de SV100-2PB een grotere stabiliteit dan conventionele machines met een vergelijkbaar gewicht, terwijl hij uitzonderlijke hef- en graafprestaties levert.

# 2-DELIGE GELEDE GIEK

De SV100-2PB is voorzien van een enkele, aan de bovenkant gemonteerde gelede cilinder. Dit biedt de bestuurder verschillende voordelen :

- Volledige bescherming van de cilinderstang tegen beschadigingen
- Een vermindering van 50% van het eigen gewicht (waardoor de stabiliteit drastisch verbetert)
- Lagere dagelijkse onderhouds-/TCO-kosten
- Compact giekontwerp, met minder componenten, voor toonaangevend zicht in zijn klasse

## ERGONOMISCH ONTWERP

Het comfort van de bestuurder stond bij het ontwerpproces centraal en daarom wordt de giekgeleding via het linker bedieningspedaal bediend. Dit maakt het gelijktijdig gebruik van giek en werkhulpstukken mogelijk (via de joysticks).

## UNIEKE FUNCTIONALITEIT

De SV100-2PB werkt op hoge werkdruk en biedt een uitstekende uitbreekkracht. De gelede giekcilinder is omgekeerd om de hefbeweging van de giek te versnellen en de dalende beweging te vertragen – dit is essentieel voor het nauwkeurig positioneren van lasten.

# FLEXIBEL, NAUWKEURIG EN VEELZIJDIG

De SV100-2PB is standaard uitgerust met twee hulpcircuits – met proportionele bediening op de joystick die instelling met potentiometers mogelijk maakt. Door de proportionele bediening kan het oliedebiet aangepast worden aan het gebruik en de behoeften van ieder type aanbouwdeel. De bestuurder heeft zo een perfecte controle over de accessoires.

1. Rechter joystick: proportionele bediening van het eerste hulpcircuit (breekhamer)
2. Linker joystick: proportionele bediening van het tweede hulpcircuit (grijpers, rotatie)
3. Knop aan de onderkant van de rechter joystick en rood licht geeft de constante stroom aan
4. Met twee potentiometers kunnen bestuurders de oliestroom aanpassen.

# UITZONDERLIJKE PRESTATIES

Dankzij ongeëvenaarde branche-expertise leveren alle graafmachines van Yanmar uitzonderlijke prestaties en hebben ze een minimale impact op het milieu. De SV100-2PB is flexibel, krachtig, productief en nauwkeurig – de perfecte partner voor graven, egaliseren, slopen en opvullen.

## KRACHTIG VIPPS HYDRAULISCH CIRCUIT

De SV100-2PB beschikt over een hydraulisch circuit met gecombineerde vermogensregeling en is uitgerust met een dubbele zuigerpomp met variabel debiet, een tandwielpomp en meervoudig gecombineerde directionele regelklep.
De pompen worden automatisch ingeschakeld, afhankelijk van de bewerking die wordt uitgevoerd, om het gebruiksgemak voor de bestuurder te garanderen. De pompstromen vergroten niet alleen de productiviteit, maar maken ook een soepel en gelijktijdig gebruik van apparatuur mogelijk – zelfs tijdens het rijden.
Dankzij de toevoeging van een geheel nieuwe elektronische hydraulische pompregelaar, die het debiet aan de motorprestaties aanpast, kan het vermogen volledig worden benut en worden de machineprestaties geoptimaliseerd.

# KRACHT EN PRODUCTIVITEIT

De SV100-2PB is de perfecte combinatie van kracht en nauwkeurigheid en maakt gebruik van geavanceerde technologie om de prestaties te maximaliseren en de impact op het milieu te minimaliseren. Ontworpen met het oog op de bestuurder biedt deze graafmachine de veelzijdigheid om in elke toepassing uitstekend te presteren.

## YANMAR STAGE V MOTORTECHNOLOGIE

De SV100-2PB maakt gebruik van het geavanceerde 4TNV98CT-motorplatform van Yanmar. Dankzij de technologie voor gekoelde uitlaatgasrecirculatie (EGR) en de standaard toevoeging van een dieselpartikelfilter (DPF), die het resultaat zijn van aanzienlijke vooruitgang op het gebied van koolstofarme voertuigen, voldoet de machine aan de Stage V emissieregelgeving.

Om de efficiëntie verder te verbeteren is de graafmachine uitgerust met het exclusieve regeneratiesysteem van Yanmar waardoor verstoppingen en schoonmaakonderbrekingen voorkomen worden.

### MAXIMALE KRACHT

Met een cilinderinhoud van 3.318 $cm^3$ levert de SV100-2PB een koppel van 53,7 kW en 283 Nm bij 1.365 tpm. Dit garandeert niet alleen uitzonderlijke hef- en draagprestaties, maar minimaliseert tevens de geluidsemissie.

### MAXIMALE EFFICIËNTIE, MINIMALE EMISSIES

- De ECU regelt het toerental op basis van de vraag naar vermogen, zodat de motorbelasting wordt geoptimaliseerd, het brandstofverbruik wordt verlaagd en de productiviteit wordt verbeterd
- Wanneer cycli een laag vermogen of weinig beweging verlangen, regelt Yanmar's Eco-modus het motortoerental om de bedrijfskosten te verlagen
- Auto-idle-technologie zorgt ervoor dat de motor naar stationair wordt geschakeld als de bedieningshendels langer dan vier seconden niet worden aangeraakt. Dit vermindert het brandstofverbruik en beperkt de slijtage

# ONGEËVENAARDE BETROUWBAARHEID

De SV100-2PB is ontworpen met het oog op betrouwbaarheid, duurzaamheid en bedrijfszekerheid en beschikt over een aantal functies om ervoor te zorgen dat bestuurders zelfs de meest veeleisende taken kunnen uitvoeren. Zo biedt de opbouw van het onderstel (en het gebruik van stalen afdekkingen) een totale bescherming van het chassis. Bovendien worden slangen beschermd met slijtvaste mantels, terwijl hun positie aan de bovenkant van de giek het risico op torsie voorkomt.

De blad- en giekcilinders worden ook beschermd door stalen platen, terwijl stalen onderdelen een kataforese-behandeling hebben ondergaan om maximale bescherming tegen lakcorrosie te garanderen. Ten slotte voorkomen vormliggers de ophoping van grond, terwijl ze tegelijkertijd de interne slijtage van de rupsbanden verminderen.

## GEAVANCEERDE DIGITALE INTERFACE

Om de bestuurder te voorzien van realtime machinegegevens, is de SV100-2PB met een geavanceerde digitale interface uitgerust. Naadloos geïntegreerd in de rechterconsole, biedt het scherm van 3,3” uitstekend zicht - zelfs in fel zonlicht en ’s nachts.

De interface biedt waardevolle operationele informatie en stelt u in staat om de werktijd en het dagelijks onderhoud te volgen. Tegelijkertijd levert het realtime gegevens zoals motorolie- en koelvloeistoftemperaturen en brandstofniveau. De interface waarschuwt de bestuurder ook in geval van machinefouten (lage acculading, abnormale oliedruk, verstopt luchtfilter, etc.).

# MAXIMAAL COMFORT

Dankzij het slimme ontwerp en de nauwgezette aandacht voor details is de cabine van de SV100-2PB groot, ruim en comfortabel – perfect voor de lange dagen op het terrein. De bestuurder profiteert van een toonaangevend zicht en een ergonomisch ontwerp, dat een maximale productiviteit garandeert.

## RUIME CABINE

Een goed ontworpen interieur, inclusief grote beenruimte, zorgt ervoor dat de bestuurder lange tijd comfortabel kan werken. De toegang tot de cabine is breed, zodat in- en uitstappen heel eenvoudig is.

## STOEL MET LUCHTVERING

De SV100-2PB is standaard voorzien van een brede stoel met luchtvering en hoofdsteun. De stoel is volledig verstelbaar, waardoor het vinden van de perfecte werkpositie snel en eenvoudig verloopt.

## INSTELBARE AIRCONDITIONING

Dankzij de verbeterde airconditioning en slim geplaatste ventilatieopeningen kan de bestuurder voor een comfortabele temperatuur in de cabine zorgen. De airconditioning-filter is in de cabine zelf geplaatst, wat zorgt voor eenvoudig onderhoud, terwijl een ontdooifunctie ervoor zorgt dat de voorruit snel en eenvoudig kan worden ontwasemd.

- Radio met USB-poort
- Allerlei opbergruimtes en flessenhouder
- Airconditioning-filter
- Automatische plafondlamp
- Twee 12 volt stopcontacten
- Gereedschapskist

# GEBRUIKSGEMAK

## PERFECT ERGONOMISCH

De architectuur van de cabine van de SV100-2PB is bedoeld om het comfort van de bestuurder te verbeteren en de productiviteit te maximaliseren. Naast verstelbare polssteunen zorgen de brede rijpedalen en soepele hydraulische bedieningshendels voor uitzonderlijke precisie en gebruiksgemak.

## AUTOMATISCHE TWEEDE VERSNELLING

De SV100-2PB heeft een automatische tweede versnelling voor verplaatsingen over grote afstanden, terwijl een aan/uit-schakelaar de machine in de eerste versnelling houdt bij uitdagend terrein of oneffen ondergrond.

## 360° ZICHTBAARHEID

Dankzij de grote ramen en het slimme ontwerp van de motorkap profiteren bestuurders van uitstekend zicht. De voorruit, verdeeld in twee delen, is volledig intrekbaar en de ramen aan de rechterkant zijn schuiframen, zodat de bestuurder gemakkelijk met andere werkers kan communiceren.

Dit zicht over 360° zorgt voor optimale veiligheid op de bouwplaats en verbetert de efficiëntie van de bestuurder. Het vermindert tevens het risico op beschadiging van de machine, vooral in krappe ruimtes of op drukke werkterreinen.

## ONGEËVENAARDE ZICHTBAARHEID TIJDENS HET LADEN

Het voorste deel van het dak is transparant, wat een onovertroffen zicht biedt tijdens laad- of sloopwerkzaamheden en totale controle over de machine mogelijk maakt.

## PANORAMISCHE CONTROLE

Met vijf achter- en zijspiegels heeft de bestuurder volledig zicht op het werkgebied en het gebied rond de machine – en dat zonder van zijn stoel te hoeven komen.

# VEILIGHEIDSNORMEN STELLEN

Yanmar zet zich in om de veiligheid van bestuurders op locatie te maximaliseren en heeft de SV100-2PB daarom uitgerust met een aantal veiligheidskritische functies en technologieën.

## DOORDACHT ONTWERP

Met een stijve ROPS biedt de SV100-2PB ongeëvenaarde stabiliteit en bescherming bij kantelen. De cabine voldoet ook aan de FOPS I-standaard voor beschermende constructies tegen vallende voorwerpen en kan worden uitgerust met een optionele FOPS II-bescherming.

## 24-UURS GEBRUIK

De SV100-2PB is standaard uitgerust met drie led-lampen aan de binnenzijde van de giek en aan de voorkant van de cabine en is ideaal voor gebruik overdag en 's nachts. Een extra led-koplamp en baken kunnen als optie aan de achterkant van de cabine worden toegevoegd.

- Veiligheidshendel om toegang te krijgen tot de cabine
- Veiligheidsgordel met oprolmechanisme
- Noodstop van de motor
- Ankerpunten voor transport
- Uitlaat van luchtkoeling van motor naar boven gericht
- Noodhamer

# EENVOUDIG ONDERHOUD

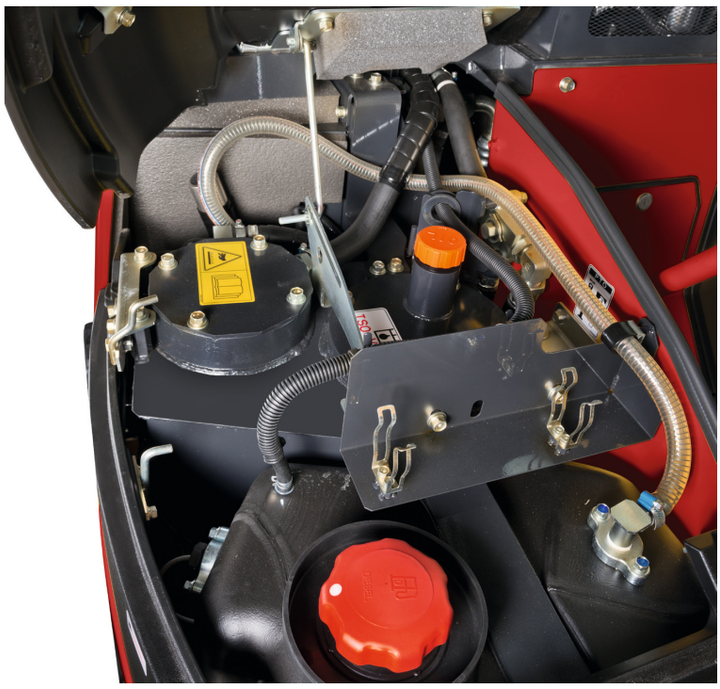

## EENVOUDIG REINIGING

De SV100-2PB beschikt over een aantal functies om de onderhoudsvereisten te minimaliseren. De gegolfde radiatorwand is bijvoorbeeld ontworpen om beknelling te voorkomen. Het tapijt van de cabine is eenvoudig schoon te maken en het airconditioning-filter, dat zich in de cabine bevindt, kan eenvoudig worden verwijderd voor reiniging of vervanging.

## VERBETERDE TOEGANKELIJKHEID

De achter- en zijpanelen zijn groot en eenvoudig te openen – perfect voor dagelijkse onderhoudsbeurten. De belangrijkste componenten bevinden zich naast de hydraulische filter en de luchtfilter onder de achterklep. De juiste afdekkingen bieden toegang tot de radiator, accu, brandstoftank en hydraulische vulpunten, terwijl de ventilator- en airconditioningsriemen eenvoudig aan te passen zijn.

In de cabine zorgen het paneel onder de stoel en de verwijderbare vloer voor eenvoudige toegang tot de relais, zekeringen en andere componenten die zich onder de cabine bevinden.

# HEFVERMOGEN

Kiplast of hefvermogen, gemeten over de voorzijde

Kieplast, zijdelings 90° gemeten

**A :** Overhang van rotatie-as (m)

**B :** Hoogte van haakpunt (m)
**C :** Veilige werklast (kg)

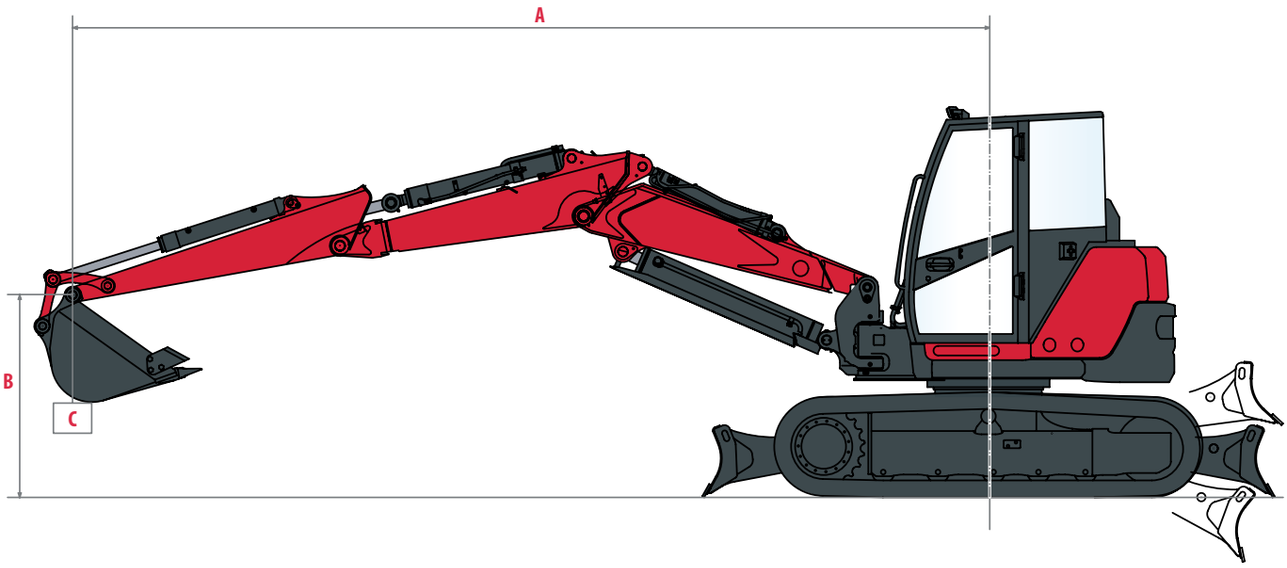


**Korte arm, extra contragewicht**

| | Blad omhoog | | | | | | | | | | | |
|---|---|---|---|---|---|---|---|---|---|---|---|---|
| **A** | | **Max.** | | **6,0 m** | | **5,0 m** | | **4,0 m** | | **3,0 m** | | |
| **B** | | | | | | | | | | | | |
| **6,0 m** | 4 330 | 2 290* | 2 730 | -- | -- | -- | -- | 2 740* | 2 740 | -- | -- | |
| **5,0 m** | 5 350 | 1 595* | 2 260 | -- | -- | 1 800* | 2 275 | -- | -- | -- | -- | |
| **4,0 m** | 5 980 | 1 290* | 2 035 | -- | -- | 1 760* | 2 290* | 2 625* | 2 625 | -- | -- | |
| **3,0 m** | 6 360 | 1 170* | 1 900 | 1 305* | 2 020 | 1 730* | 2 350 | 2 480* | 2 915 | -- | -- | |
| **2,0 m** | 6 550 | 1 095* | 1 780 | 1 240* | 2 065 | 1 620* | 2 530 | 2 190* | 3 250 | -- | -- | **C** |
| **1,0 m** | 6 550 | 1 070* | 1 655 | 1 210* | 1 985 | 1 555* | 2 550 | 2 050* | 3 315 | -- | -- | |
| **0,0 m** | 6 380 | 1 125* | 1 515 | 1 200* | 1 860 | 1 490* | 2 410 | 1 975* | 3 150 | -- | -- | |
| **-1,0 m** | 6 010* | 1 260* | 1 260* | 1 285* | 1 285* | 1 515* | 2 120 | 2 010* | 2 275* | 3 305* | 3 305 | |
| **-2,0 m** | 5 390* | 845* | 845 | -- | -- | 1 390* | 1 390* | 1 960* | 1 960* | 2 250* | 2 250 | |

**Korte arm, extra contragewicht**

| | Blad omlaag | | | | | | | | | | | |
|---|---|---|---|---|---|---|---|---|---|---|---|---|
| **A** | | **Max.** | | **6,0 m** | | **5,0 m** | | **4,0 m** | | **3,0 m** | | |
| **B** | | | | | | | | | | | | |
| **6,0 m** | 4 330 | 2 255* | 2 730 | -- | -- | -- | -- | 2 740* | 2 740 | -- | -- | |
| **5,0 m** | 5 350 | 1 565 | 1 855 | -- | -- | 1 800* | 2 275 | -- | -- | -- | -- | |
| **4,0 m** | 5 980 | 1 285 | 1 515 | -- | -- | 1 770 | 1 920* | 2 625* | 2 625 | -- | -- | |
| **3,0 m** | 6 360 | 1 145 | 1 350 | 1 295 | 1 500 | 1 700* | 2 350 | 2 400* | 2 915 | -- | -- | |
| **2,0 m** | 6 550 | 1 090 | 1 290 | 1 235 | 1 490 | 1 610 | 1 970 | 2 180 | 2 670 | -- | -- | **C** |
| **1,0 m** | 6 550 | 1 060 | 1 265 | 1 210 | 1 425 | 1 550 | 1 845 | 2 025 | 2 470 | -- | -- | |
| **0,0 m** | 6 380 | 1 100 | 1 340 | 1 195 | 1 400 | 1 490 | 1 795 | 1 980 | 2 420 | -- | -- | |
| **-1,0 m** | 6 010* | 1 260* | 1 260* | 1 285* | 1 285 | 1 495 | 1 790 | 1 980* | 2 775 | 2 850* | 3 305 | |
| **-2,0 m** | 5 390* | 845* | 845* | -- | -- | 1 390* | 1 390* | 1 960* | 1 960* | 2 250* | 2 250 | |

[ De data in deze tabel geven het hefvermogen weer volgens de ISO-norm 10567. Dit is exclusief het gewicht van de graafbak en komt overeen met 75% van de maximale statische kiepbelasting of 87% van het hydraulische hefvermogen. ]

# AFMETINGEN

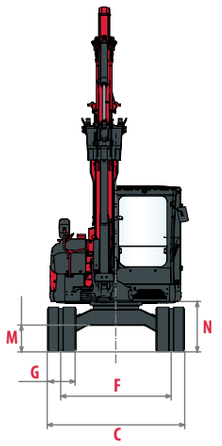


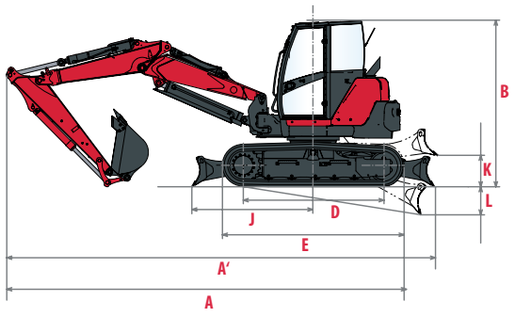


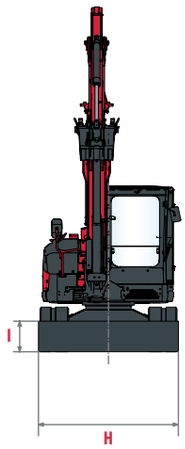


| | | | | | |
|---|---|---|---|---|---|
| **A** | Totale lengte | 6 730 mm | **H** | Totale breedte duwblad | 2 320 mm |
| **A'** | Totale lengte met duwblad achteraan | 7 230 mm | **I** | Totale bladhoogte | 520 mm |
| **B** | Totale hoogte | 2 840 mm | **J** | Afstand duwblad | 2 040 mm |
| **C** | Totale breedte | 2 320 mm | **K** | Max. hefhoogte boven de grond | 520 mm |
| **D** | Lengte van rupsbanden op de grond | 2 370 mm | **L** | Max. graafdiepte vanaf de grond | 460 mm |
| **E** | Lengte onderstel | 3 070 mm | **M** | Min. bodemspeling | 450 mm |
| **F** | Spoorbreedte | 1 870 mm | **N** | Min. bodemspeling onder contragewicht | 820 mm |
| **G** | Rupsbreedte | 485 mm | | | |

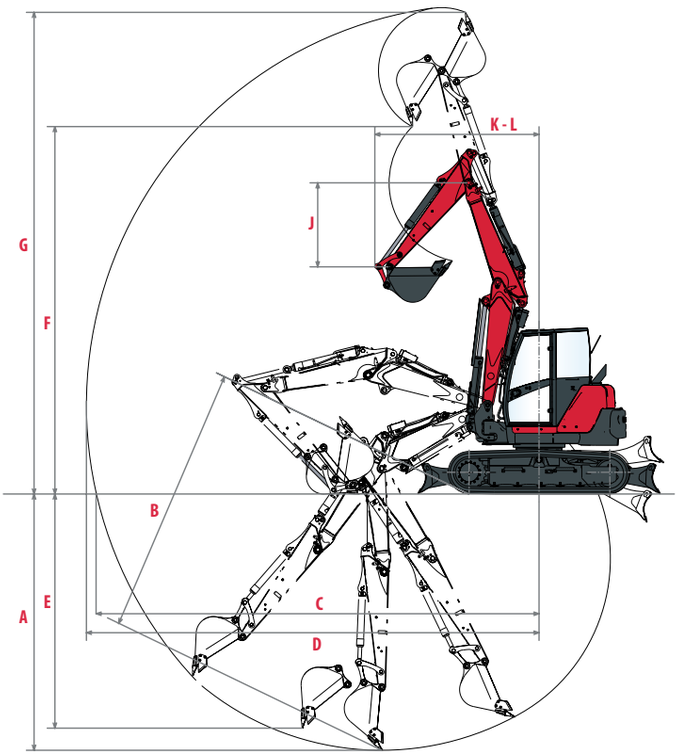


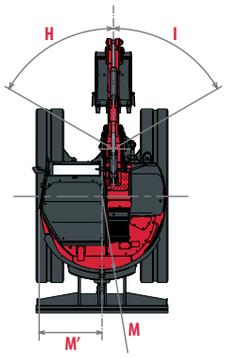


| | | | | | |
|---|---|---|---|---|---|
| **A** | Max. graafdiepte - blad omhoog | 4 330 mm | **H** | Giekverstelling giek naar links | 60° |
| **B** | Max. graafdiepte - blad neergelaten | 4 580 mm | **I** | Zwenkbasis giek naar rechts | 60° |
| **C** | Max. graafbereik op de grond | 7 460 mm | **J** | Lengte arm | 1 950 mm |
| **D** | Max. graafbereik | 7 640 mm | **K** | Draaicirkel voorzijde | 2 780 mm |
| **E** | Max. verticale wand | 3 960 mm | **L** | Draaicirkel voorzijde met verstelde giek | 2 640 mm |
| **F** | Max. uitkiphoogte | 6 210 mm | **M** | Draaicirkel achterzijde | 1 330 mm |
| **G** | Max. werkhoogte | 8 220 mm | **M'** | Draaicirkel achterzijde met extra contragewicht | 1 470 mm |

# SPECIFICATIES

## [ GEWICHT +/- 2% (EUROPESE NORM) ]

| | Transportgewicht | Bedrijfsgewicht | Bodemdruk |
|---|---|---|---|
| Met rubberbanden | 10 285 kg | 10 360 kg | 0,410 kg/cm² |
| Met stalen rupsbanden (+ 50 kg) | 10 335 kg | 10 410 kg | 0,420 kg/cm² |
| Met FOPS II-bescherming (+ 100 kg - OPTIE) | 10 385 kg | 10 460 kg | 0,410 kg/cm² |

## [ MOTOR ]

| | |
|---|---|
| Type | 4TNV98CT-VBV met DPF |
| Verordening | Stage V |
| Brandstof | Diesel |
| Nettovermogen | 51,7 kW (70,3 HP) bij 2100 tpm |
| Brutovermogen | 53,7 kW (73 HP) bij 2100 tpm |
| Cilinderinhoud | 3 318 cm³ |
| Maximum koppel | 283 Nm |
| Koeling | Waterkoeling |
| Startmotor | 3 kW |
| Accu | 12 V – 115 Ah |
| Dynamo | 12 V – 80 A |

## [ HYDRAULISCH SYSTEEM ]

| | |
|---|---|
| Maximale druk | 275 bars |
| 1 zuigerpomp met variabel debiet | 2 x 77,7 l/min |
| 1 tandwielpomp | 57,50 l/min |
| 1 tandwielpomp voor stuurleiding | 20 l/min |

## [ EXTRA LIJNEN ]

| PTO | Theoretische gegevens bij 2100 tpm | |
|---|---|---|
| | Druk | Oliestroom |
| 1 | 0 – 245 bar | 130 – 60 l/min |
| 2 | 0 – 245 bar | 130 – 60 l/min |

De oliestroom neemt af als de druk toeneemt.

## [ PRESTATIES ]

| | |
|---|---|
| Rijsnelheid met stalen rupsbanden (laag / hoog) | 2,2 / 4,0 km/u |
| Rijsnelheid met rubberen rupsbanden (laag / hoog) | 2,5 / 4,4 km/u |
| Draaisnelheid | 9,1 tpm |
| Graafvermogen (arm) | 45,8 kN |
| Tractievermogen (bak) | 68,5 kN |
| Tractievermogen | 91,6 kN |
| Maximale helling | 30° |
| Geluidsemissie (2000 / 14 / CE & 2005 / 88 / CE) | 97 dBA / 72 dBA |

## [ ONDERSTEL ]

| | |
|---|---|
| Aantal bovenrollen | 1 |
| Aantal onderrollen | 5 |
| Spansysteem rupsbanden | Smeerpomp |

## [ CAPACITEIT ]

| | |
|---|---|
| Brandstoftank | 115 l |
| Koelvloeistof | 10,6 l |
| Motorolie | 11,2 l |
| Hydraulisch circuit (inclusief hydraulische tank) | 115 l |
| Hydraulische tank | 60 l |

## [ ONDERHOUDSFREQUENTIE ]

Verversing motorolie en vervanging filter: 250 uur | Vervanging brandstoffilter: 500 uur | Vervanging hydraulisch oliefilter: 1000 uur | Vervanging hydraulisch oliefilter: 1000 uur | Vervanging koelvloeistof: 1000 uur | Roetfilter schoonmaken: 3000 uur | Vervanging roetfilter: 9000 uur.

# UITRUSTING

## [ STANDAARDUITRUSTING ]

### PRESTATIES

Diesel EU Stage V-motor met roetfilter (DPF) | Directe inspuiting | Common rail-systeem | EGR elektrisch regelsysteem | Motorregeleenheid (ECU) | Waterafscheider | Eco-modus | Auto-idle systeem (automatisch vertragingssysteem) | Gashendel met potentiometer | ViPPS hydraulisch systeem (ViO progressief systeem met 3 pompen) | 2 hulpcircuits met instelbare proportionele besturing met potentiometer | Elektronische regeling van hydraulische pompen | Automatische 2e versnelling | Filter op hydraulisch stuurcircuit | Externe hydraulische oliemeter.

### COMFORT EN BEDIENINGSGEMAK

LCD-interface | Cabine gemonteerd op visco-elastische stille blokken | Airconditioning | Verstelbare stoel met verstelbare rugleuning met stoffen bekleding, luchtvering en hoofdsteun | Verstelbare polssteun | Voetsteunen | Brede rijpedalen | Voorruit met 2 volledig intrekbare delen | Dubbel schuiframe rechts | Transparant bovenfront | Vizier | Ruitenwissers | Ruitensproeier | Automatische plafondlamp | Radio met USB-poort | 2 x 12V contacten | Opbergvakken | Veilige documentopslag | Bekerhouder.

### VEILIGHEID EN DUURZAAMHEID

Handrails | Veiligheidshendel | Veiligheidsgordel met oprolmechanisme | Noodhamer | Ankerpunten| 5 spiegels | Claxon | Geluidssignaal bij rijden | 1 led-lamp geïntegreerd in de giek | 2 led-lampen aan de voorkant van de cabine | Asymmetrische VICTAS rupsbanden | 4 ankerpunten | Toevoerslang bladcilinder met twee delen.

### OVERIGE

2-delige giek | Extra contragewicht | Elektrische tankpomp met automatische stop | Brandstofmeter | Dubbele aspositie van de armcilinder | Bescherming van de blad- en giekcilinders | Slangen beschermd door slijtvaste mantels | Kataforese-behandelde stalen onderdelen | Afsluitbare afdekkingen | Gereedschapskist | Gereedschapskit | Smeerpomp.

## [ OPTIONELE UITRUSTING ]

### PRESTATIES

Lange arm | Veiligheidskleppen voor heffen + waarschuwing tegen overbelasting | Proportionele 1e en 2e hulp-hydraulische circuitleidingen naar armeinde | Grijpercircuit | Hogedrukleiding voor hydraulische snelkoppeling | Snelkoppelingen.

### COMFORT EN BEDIENINGSGEMAK

Met premium kunstleer beklede verstelbare stoel met verstelbare hoge rugleuning.

### VEILIGHEID EN DUURZAAMHEID

Extra contragewicht | Centrale smering | Diefstalbeveiliging (sleutel/toetsenbord) | SmartAssist Remote | FOPS II-beschermrooster.

### OVERIGE

Speciale lak.

## [ OPZETSTUKKEN ]

We bieden een gamma af-fabriek gemonteerde aanbouwdelen om de veelzijdigheid van uw midi-graafmachine te maximaliseren. Yanmar biedt geselecteerde mechanische en hydraulische snelwissels, Powertilt, graafbakken, nivelleerbakken, slootreinigingsbakken, breektanden en breekhamers.

Yanmar Compact Equipment EMEA

NL_SV100-2PB_0921

NL

**www.yanmar.com**

Gedrukt in Frankrijk - Materialen en specificaties kunnen zonder kennisgeving van de fabrikant worden gewijzigd - Neem voor meer informatie contact op met uw lokale Yanmar Compact Equipment EMEA-dealer.