YANMAR

SV100-2

MIDI-GRAAFMACHINE

Bedrijfsgewicht	9 625 kg
Motor	4TNV98CT-VBV met DPF
Netto vermogen	51,7 kW (70,3 HP) bij 2100 tpm
Graafkracht (korte / lange arm)	45,8 kN / 38,8 kN
Graafkracht (bak)	68,5 kN

COMPACTHEID EN PRESTATIES GECOMBINEERD

COMPACTE AFMETINGEN

De SV100-2 is ontworpen om te excelleren in de meest uitdagende omstandigheden. Deze compacte midi-graafmachine biedt de prestaties die met gemak die van grotere graafmachines evenaren. Met een breedte van slechts 2320 mm biedt de graafmachine van 9,6 ton een rotsvaste stabiliteit en een indrukwekkend vermogen – de perfecte partner voor een brede reeks toepassingen, waaronder stadsvernieuwing en egalisering.

GEAVANCEERDE MOTOR

Aangedreven door Yanmar’s ultramoderne 4TNV98CT viercilinder turbo dieselmotor, is de SV100-2 zuinig, milieuvriendelijk en voldoet aan de EU Stage V-normen (dankzij de gekoelde EGR en DPF als standaard). Directe inspuiting en common-railtechnologie maximaliseren de motorprestaties, terwijl auto-idle (beschikbaar als optionele extra) de bestuurder nog meer controle biedt.

INNOVATIEVE HYDRAULICA

Met Yanmar's ViPPS hydraulisch systeem, dat de stroom van afzonderlijke hydraulische pompen cumuleert om de perfecte balans tussen snelheid, kracht en balans te leveren, garandeert de SV100-2 een soepele werking bij de verrichting van meerdere functies tegelijkertijd – zelfs tijdens het rijden.

EENVOUDIGE BEDIENING

Dankzij intuïtieve, ergonomisch geplaatste hendels profiteert de bestuurder van nauwkeurige bewegingsmogelijkheden en een ongeëvenaarde controle over de machine. Alle hoofdregelingen bevinden zich op de joysticks voor maximale productiviteit en een eenvoudige bediening.

TOONAANGEVENDE VEILIGHEID

Bij de ontwikkeling van de SV100-2 heeft veiligheid net zoals bij alle andere Yanmar-modellen prioriteit gekregen. Zowel de cabine als canopy zijn voorzien van een ROPS-, TOPS- en FOPS Level I-certificering. Extra veiligheidsvoorzieningen zijn onder meer een goed zichtbare oranje veiligheidsgordel en standaard led-werklampen. Optionele extra's zijn onder meer FOPS Level II-beveiliging en een knipperend led zwaailicht.

COMFORTABELE CABINE

De SV100-2 is voorzien van een ruime cabine (de breedste in zijn klasse) en garandeert zo maximaal comfort en een grotere productiviteit voor de bestuurder. Dankzij het 'Universal Design‘ concept van Yanmar profiteren bestuurders van meer beenruimte, verbeterde ergonomie, luchtvering, een brede reeks nieuwe instrumenten en standaard achteruitkijkcamera's.

LAGE TOTALE EIGENDOMSKOSTEN

Met de perfecte combinatie van productiviteit en compactheid biedt de SV100-2 een gering brandstofverbruik, een lange levensduur en eenvoudige toegang voor onderhoud. Dit zorgt voor een lage total cost of ownership.

KRACHTIG, PRODUCTIEF EN COMPACT

De SV100-2, een perfecte combinatie van geavanceerde technologie en complexe ontwerpinnovatie, levert de prestaties van een grote graafmachine en biedt tegelijkertijd de voordelen van een compacter model. De SV100-2 is ontworpen met de bestuurder in gedachten en combineert vermogen, veelzijdigheid, comfort en betrouwbaarheid.

ONGEËVENAARDE STABILITEIT

De SV100-2 is uitgerust met het VICTAS®- systeem, hierdoor wordt het draagvlak van de rups vergroot en wordt het spoor breder door het gebruik van asymmetrische rupsen. Met dit door Yanmar gepatenteerde systeem biedt deze graafmachine ongeëvenaarde stabiliteit. Dit innovatieve systeem, uniek op de markt, vermindert de slijtage van de rupsbanden, minimaliseert trillingen en maakt verplaatsingen geluidsarmer.

Naast de VICTAS®-technologie zorgt het gebruik van een groot contragewicht en een uitstekende gewichtsverdeling voor een superieure stabiliteit in vergelijking met conventionele machines in dezelfde gewichtsklasse - en zeer indrukwekkende hefcapaciteiten.

UITZONDERLIJKE PRESTATIES

Dankzij de ongeëvenaarde expertise van Yanmar op het gebied van ontwerp en innovatie, zorgt de toepassing van de modernste technologie ervoor dat de SV100-2 indrukwekkende prestaties levert met een minimale milieu-impact.
Het indrukwekkende model combineert kracht, flexibiliteit en precisie. Deze veelzijdige machine zorgt voor maximale productiviteit, ongeacht het terrein, de omstandigheden of de toepassing - of het nu gaat om graven, egaliseren, slopen of opvullen.

MAXIMALE PRESTATIES, MIDDELGROOT FORMAAT

Met een tractievermogen van 68,5 kN (bak) en 45,8 kN (giek) biedt de SV100-2 prestaties die de verwachtingen voor een graafmachine van 10 ton met een korte draairadius overtreffen. Met een graafdiepte van 4.570 mm (3.870 mm tegen een verticale muur) en een uitstekend tractievermogen, is dit toonaangevende model perfect voor het uitvoeren van zwaar werk, zoals het leggen van leidingen, of het uitgraven en opruimen van grote oppervlakken.

KRACHTIG VIPPS HYDRAULISCH CIRCUIT

De SV100-2 is uitgerust met een progressief hydraulisch systeem, voorzien van drie pompen met gecumuleerde vermogensregeling. De dubbele zuigerpomp met variabel debiet, tandwielpomp en meervoudig gecombineerde directionele regelklep schakelen in functie van de uitgevoerde bewerking, waardoor de bestuurder een groot gebruiksgemak ervaart.
Enerzijds zorgt de combinatie van pompstromen voor een grotere werksnelheid, anderzijds maakt het systeem een soepele en gelijktijdige aansturing van alle werkzaamheden mogelijk, zelfs tijdens het rijden.

HYDRAULISCHE REGELING OP BASIS VAN MOTORTOERENTAL

Dankzij een geheel nieuwe elektronische hydraulische pompregelaar kan het debiet aan de motorprestaties worden aangepast. Het motorvermogen kan daardoor geoptimaliseerd worden wat zorgt voor een maximale productiviteit.

FLEXIBILITEIT, NAUWKEURIGHEID EN VEELZIJDIGHEID

De SV100-2 is standaard uitgerust met twee hulpcircuits met proportionele bediening (aangestuurd via de joystick), instelbaar door middel van een potentiometer. Door de proportionele bediening kan het oliedebiet aangepast worden aan het gebruik en de behoeften van ieder type aanbouwdeel. De bestuurder heeft zo een perfecte controle over de accessoires.

1. Rechter joystick : proportionele bediening van het eerste hulpcircuit (breekhamer)
2. Linker joystick : proportionele bediening van het tweede hulpcircuit (grijpers, rotatie)
3. Knop aan de onderkant van de rechter joystick, rood licht geeft de constante stroom aan
4. Twee potentiometers om de oliestroom aan te passen

NORMEN STELLEN

De SV100-2 combineert indrukwekkende kracht met complexe nauwkeurigheid en maakt gebruik van ultramoderne technologieën om de verwachtingen te overtreffen.

GEAVANCEERDE MOTOR

De SV100-2 is ontworpen om de milieu-impact te minimaliseren en maakt gebruik van Yanmar's wereldwijd geprezen 4TNV98CT-motor die aan Stage-V voldoet. De motor is het resultaat van aanzienlijke vooruitgang in het gebruik van koolstofarme voertuigen. Standaard uitgerust met gekoelde uitlaatgasrecirculatie-technologie (EGR) en een dieselpartikelfilter (DPF) waardoor de uitstoot van stikstofmonoxide (NOX) en deeltjes (PM) tot een minimum worden beperkt. Om de efficiëntie nog verder te verbeteren, voorkomt een exclusief regeneratiesysteem verstoppingen en onnodige onderbrekingen.

MINIMALE EMISSIES, MAXIMALE BRANDSTOFEFFICIËNTIE

De ECU regelt het toerental op basis van de vraag naar vermogen, zodat de motorbelasting en productiviteit worden geoptimaliseerd terwijl het brandstofverbruik verlaagd wordt. Voor werkzaamheden die minimale beweging en een laag vermogen eisen, regelt Yanmar's Eco Mode-technologie het motortoerental om de bedrijfskosten te verlagen. Auto-idle-technologie schakelt de motor in stationair toerental als de bedieningshendels langer dan vier seconden niet worden aangeraakt, wat het brandstofverbruik vermindert en motorslijtage beperkt.

TOONAANGEVEND VERMOGEN

Met een cilinderinhoud van 3.318 cm^3 levert de SV100-2 een vermogen van 53,7 kW / 283 Nm bij 1.365 tpm. Dit zorgt voor uitzonderlijke hef - en draagprestaties en een minimaal geluidsniveau voor de bestuurder.

ROBUUST EN BETROUWBAAR

De SV100-2 is ontworpen met het oog op betrouwbaarheid en is robuust, duurzaam en geschikt voor veeleisend werk – zelfs onder de zwaarste omstandigheden en in de meest uitdagende terreinen. De structuur van het onderstel, met de stevige stalen platen, beschermt het chassis tegen dagelijkse schade en minimaliseert de uitvaltijd. De slangen worden standaard voorzien van slijtvaste mantels, terwijl hun positie op de bovenkant van de giek het risico op torsie vermindert.
De blad- en giekcilinders worden ook beschermd door stalen platen die een KTL-behandeling hebben ondergaan om verfcorrosie te voorkomen. Langsliggers voorkomen de ophoping van grond en verminderen de interne slijtage van de rupsen.

BETERE CONTROLE, GROTERE PRODUCTIVITEIT

De SV100-2 is standaard uitgerust met een ultramoderne digitale interface die real-time updates over de machinestatus geeft. Geïntegreerd in de rechterconsole, biedt het scherm van 3,3” uitstekend zicht in fel zonlicht of ’s nachts. Het stelt de bestuurder in staat om de werktijd, dagelijkse onderhoudswerkzaamheden en programma-interventies te beheren. Het verstrekt nuttige informatie (zoals het brandstofpeil en de motorolie-/koelvloeistoftemperaturen) en registreert belangrijke gebeurtenissen. Verder waarschuwt het systeem de bestuurder van storingen zoals een laag batterijniveau, abnormale oliedruk of een verstopte luchtfilter.

COMFORT, RUIMTE ERGONOMISCH ONTWERP

De SV100-2 cabine is ontworpen om het bestuurderscomfort te maximaliseren. De ruimte en ergonomie van de werkomgeving helpt de productiviteit te optimaliseren tijdens lange werkdagen. Het verbeterde zicht en het slimme ontwerp minimaliseren vermoeidheid en maximaliseren de veiligheid.

RUIME CABINE

Dankzij de indrukwekkende beenruimte en brede ingang voelt de SV100-2 cabine groot en comfortabel aan - perfect voor eenvoudige toegang, gemakkelijk uitstappen en een maximaal comfort tijdens het werken.

STOEL MET LUCHTVERING

De brede stoel is standaard voorzien van luchtvering en een hoofdsteun en is volledig verstelbaar. Hij stelt bestuurders in staat om hun perfecte werkpositie te vinden, terwijl schokken en trillingen worden verminderd.

VERBETERDE AIRCONDITIONING

De airconditioning van de SV100-2 zorgt ervoor dat er in alle weersomstandigheden gewerkt kan worden in een comfortabele temperatuur. De ventilatieopeningen zijn speciaal geplaatst om een constante temperatuur in de cabine te garanderen. De airconditioning-filter bevindt zich in de cabine en kan eenvoudig worden verwijderd voor reiniging of vervanging. De ontdooifunctie zorgt voor een perfecte ontwaseming van de voorruit.

- Radio met USB-poort
- Veel opbergruimtes en flessenhouder
- Airconditioning-filter
- Automatische plafondlamp
- Twee 12 volt stopcontacten
- Gereedschapskist

GEBRUIKSGEMAK

PERFECT ERGONOMISCH

Het interieur van de cabine is ontworpen om een veilige en comfortabele werkhouding te garanderen en de productiviteit te maximaliseren (vooral op lange dagen en in uitdagende omstandigheden). Er werd bij het ontwerpen veel aandacht besteed aan de details. De armsteunen zijn volledig verstelbaar, terwijl de brede rijpedalen en hydraulische bedieningshendels eenvoudig zijn in gebruik. De bedieningshendels zijn op ideale hoogte geplaatst en maken uitzonderlijk nauwkeurige bewegingen mogelijk.

AUTOMATISCHE 2E VERSNELLING

De SV100-2 heeft een automatische tweede versnelling voor verre verplaatsingen, terwijl een aan/uit-schakelaar de machine in de eerste versnelling houdt voor uitdagende omstandigheden (hellingen, tegenrotatie, etc.).

360° ZICHTBAARHEID

De grote ramen en vorm van de motorkappen bieden de bestuurder een uitstekende zichtbaarheid van 360° voor een veilige en efficiënte werking. De voorruit is volledig inklapbaar en de ramen aan de rechterkant kunnen opengeschoven worden. Het uitzonderlijke zicht zorgt niet alleen voor veiligheid op de bouwwerf, maar vermindert ook het risico op onopzettelijke schade, vooral in krappe ruimtes of overbelaste werkterreinen.

OPTIMALE ZICHTBAARHEID TIJDENS HET LADEN

Dankzij het doorzichtige dak heeft de bestuurder volledige controle over de bak tijdens laad- en sloopwerkzaamheden.

PANORAMISCH ZICHT

Met vijf verschillende achter- en zijspiegels heeft de bestuurder een volledig panoramisch zicht op het omringende werkgebied vanuit zijn comfortabele stoel – een belangrijke eigenschap om veiligheid en productiviteit te maximaliseren.

VEILIGHEID OP LOCATIE

Veiligheid staat bij Yanmar voorop, en dat zien we terug in allerlei functies. Zowel de veiligheid van de bestuurder en ander personeel op de werf worden op deze manier gemaximaliseerd.

COMPLETE BESCHERMING

De cabine is ontworpen om de veiligheid en het vertrouwen van de bestuurder zo groot mogelijk te maken. De cabine voldoet aan de ROPS-normen en biedt zo ongeëvenaarde bescherming bij het kantelen van de machine. De SV100-2 voldoet eveneens aan de FOPS I-standaard en kan optioneel ook uitgerust worden met een FOPS II-bescherming. Hierdoor is de cabine beschermd tegen vallende objecten.

INDRUKWEKKEND ZICHT

Standaard worden er drie LED lampen (aan de binnenzijde van de giek en aan de voorkant van de cabine) voorzien waardoor bestuurders de hele nacht effectief kunnen doorwerken. De LED technologie garandeert een minimaal energieverbruik en een langere levensduur van de accu. Optioneel kan er een extra zwaailicht en LED koplamp aan de achterzijde van de cabine worden toegevoegd voor nog betere zichtbaarheid.

- Veiligheidshendel om toegang te krijgen tot de cabine
- Oranje veiligheidsgordel met oprolmechanisme
- Noodstop voor de motor
- Verankeringspunten voor transport
- Uitlaat van luchtkoeling van motor naar boven gericht
- Noodhamer

EENVOUDIG EN EFFECTIEF ONDERHOUD

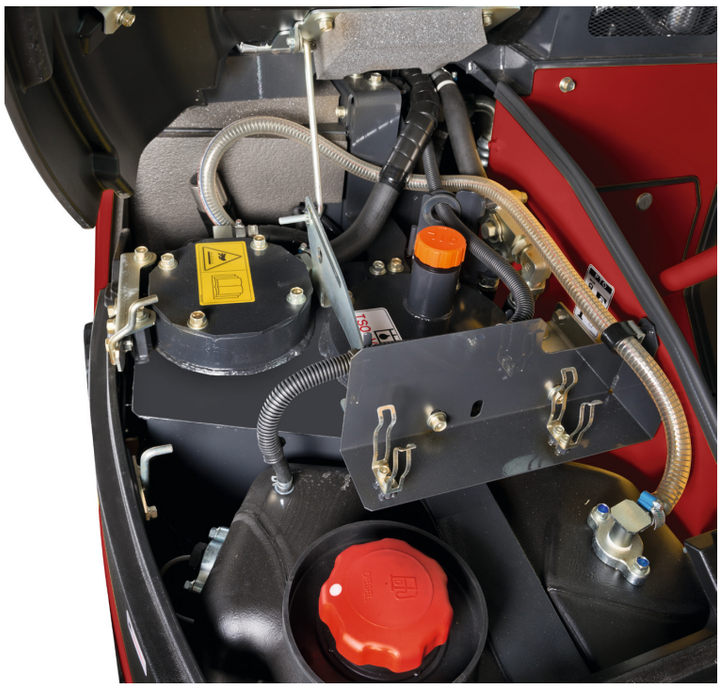

EENVOUDIGE REINIGING

Om het onderhoud tot een minimum te beperken en de levensduur van afzonderlijke componenten te maximaliseren, is veel aandacht besteed aan zowel het dagelijkse onderhoud als de levensduur van de onderdelen. Zo is de golvende wand van de radiator ontworpen om beknelling te voorkomen en is de vloermat eenvoudig te reinigen. Bovendien bevindt de airconditioningfilter zich in de cabine zelf (waardoor het reinigen of vervangen van de unit eenvoudig is).

VERBETERDE TOEGANKELIJKHEID

De achter- en zijpanelen hebben grote openingen voor een eenvoudige toegang tot de controlepunten voor het dagelijks onderhoud. Via de achterklep zijn de belangrijkste motoronderdelen (evenals de hydraulische filter en luchtfilter) eenvoudig te bereiken, terwijl de afdekkingen aan de rechterkant toegang bieden tot de radiator, accu, brandstoftank en hydraulische vulpunten. De riemen van de ventilator en het airconditioning-systeem zijn eenvoudig te verstellen. Via de wegneembare vloer onder de stoel in de cabine zijn relais, zekeringen en andere hydraulische componenten gemakkelijk te bereiken.

HEFVERMOGEN

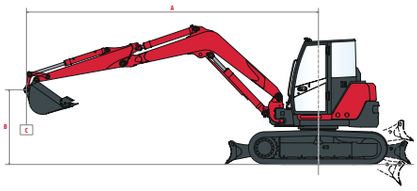

Kieplast, gemeten over de voorzijde

Kieplast, zijdelings 90° gemeten

A : Overhang van rotatie-as (m)

B: Hoogte van haakpunt (m)
C: Veilige werklast (kg)

Korte arm, standaard contragewicht

	Blad omlaag								Blad omhoog								
A	**Max.**		**5,0 m**		**4,0 m**		**3,0 m**		**Max.**		**5,0 m**		**4,0 m**		**3,0 m**		
B																	
5,0 m	1 820	1 830	--	--	1 710	1 730	--	--	1 820	1 790	--	--	1 710	1 710	--	--	
4,0 m	1 380	1 800	1 780	1 790	1 820	1 810	--	--	1 360	1 750	1 780	1 760	1 810	1 780	--	--	
3,0 m	1 200	1 830	1 560	1 930	2 150	2 190	2 660	2 740	1 150	1 370	1 560	1 890	2 170	1 280	2 640	2 690	
2,0 m	1 100	1 860	1 480	2 150	2 030	2 670	3 150	3 840	1 080	1 260	1 490	1 760	2 030	2 620	3 080	3 810	
1,0 m	1 080	1 920	1 430	2 370	1 930	3 090	2 920	4 470	1 050	1 230	1 420	1 690	1 920	2 320	2 790	3 410	C
0,0 m	1 120	1 980	1 370	2 470	1 850	3 270	2 790	4 590	1 080	1 240	1 400	1 650	1 850	2 230	2 630	3 280	
-1,0 m	1 210	2 030	1 370	2 400	1 820	3 160	2 940	4 320	1 220	1 400	1 380	1 650	1 830	2 250	2 780	3 430	
-2,0 m	1 490	1 980	--	--	1 870	2 880	2 720	3 700	1 420	1 680	--	--	1 710	2 200	2 750	3 750	

Lange arm, standaard contragewicht

	Blad omlaag								Blad omhoog								
A	**Max.**		**5,0 m**		**4,0 m**		**3,0 m**		**Max.**		**5,0 m**		**4,0 m**		**3,0 m**		
B																	
5,0 m	1 680	1 680	1 620	1 620	--	--	--	--	1 680	1 680	1 620	1 620	--	--	--	--	
4,0 m	1 190	1 690	1 610	1 610	--	--	--	--	1 180	1 380	1 610	1 610	--	--	--	--	
3,0 m	1 070	1 720	1 560	1 800	1 980	1 980	--	--	1 060	1 220	1 540	1 800	1 980	1 980	--	--	
2,0 m	990	1 740	1 520	2 040	2 110	2 460	3 480	3 480	990	1 170	1 500	1 730	2 100	2 440	3 480	3 480	
1,0 m	980	1 780	1 470	2 290	2 020	2 970	2 920	4 290	960	1 150	1 440	1 710	1 980	2 440	2 910	3 610	C
0,0 m	1 010	1 820	1 360	2 430	1 850	3 170	2 710	4 500	980	1 180	1 360	1 610	1 840	2 280	2 680	3 360	
-1,0 m	1 080	1 890	1 370	2 470	1 860	3 250	2 770	4 460	1 070	1 270	1 350	1 610	1 830	2 210	2 700	3 300	
-2,0 m	1 250	1 860	1 340	2 150	1 800	2 900	2 840	3 950	1 250	1 480	1 330	1 640	1 790	2 210	2 780	3 370	

Korte arm, extra contragewicht

	Blad omlaag								Blad omhoog								
A	**Max.**		**5,0 m**		**4,0 m**		**3,0 m**		**Max.**		**5,0 m**		**4,0 m**		**3,0 m**		
B																	
5,0 m	1 820	1 830	--	--	1 710	1 730	--	--	1 820	1 790	--	--	1 710	1 710	--	--	
4,0 m	1 530	1 800	1 780	1 790	1 820	1 810	--	--	1 510	1 750	1 780	1 760	1 810	1 780	--	--	
3,0 m	1 330	1 830	1 730	1 930	2 150	2 190	2 660	2 740	1 290	1 370	1 730	1 890	2 170	2 180	2 640	2 690	
2,0 m	1 230	1 860	1 650	2 150	2 250	2 670	3 490	3 840	1 200	1 260	1 650	1 960	2 250	2 620	3 410	3 810	
1,0 m	1 210	1 920	1 600	1 370	2 150	3 090	3 250	4 470	1 180	1 230	1 590	1 890	2 150	2 580	3 130	3 820	C
0,0 m	1 250	1 980	1 540	2 470	2 080	3 270	3 120	4 590	1 220	1 240	1 560	1 840	2 070	2 500	2 960	3 700	
-1,0 m	1 360	2 030	1 540	2 400	2 200	3 160	3 270	4 320	1 360	1 400	1 550	1 840	2 060	2 510	3 110	3 840	
-2,0 m	1 660	1 980	--	--	2 090	2 880	3 060	3 700	1 590	1 680	--	--	1 940	2 470	3 090	3 750	

Lange arm, extra contragewicht

	Blad omlaag								Blad omhoog								
A	**Max.**		**5,0 m**		**4,0 m**		**3,0 m**		**Max.**		**5,0 m**		**4,0 m**		**3,0 m**		
B																	
5,0 m	1 680	1 680	1 620	1 620	--	--	--	--	1 680	1 680	1 620	1 620	--	--	--	--	
4,0 m	1 330	1 690	1 610	1 610	--	--	--	--	1 320	1 540	1 610	1 610	--	--	--	--	
3,0 m	1 190	1 720	1 720	1 800	1 980	1 980	--	--	1 190	1 370	1 720	1 800	1 980	1 980	--	--	
2,0 m	1 120	1 740	1 690	2 040	2 330	2 330	3 480	3 480	1 110	1 320	1 670	1 930	2 320	2 440	3 480	3 480	
1,0 m	1 100	1 780	1 640	2 290	2 250	2 250	3 250	4 290	1 090	1 290	1 610	1 910	2 210	2 710	3 240	4 040	C
0,0 m	1 140	1 820	1 530	2 430	2 070	2 070	3 040	4 500	1 120	1 320	1 520	1 810	2 070	2 550	3 000	3 780	
-1,0 m	1 220	1 890	1 540	2 470	1 780	1 780	3 100	4 460	1 200	1 430	1 520	1 810	2 050	2 480	3 030	3 720	
-2,0 m	1 410	1 860	1 510	2 150	2 020	2 020	3 170	3 950	1 410	1 670	1 500	1 830	2 010	2 480	3 110	3 790	

[De data in deze tabel geven het hefvermogen weer volgens de ISO-norm 10567. Dit is exclusief het gewicht van de graafbak en komt overeen met 75% van de maximale statische kiepbelasting of 87% van het hydraulisch hefvermogen.]

AFMETINGEN

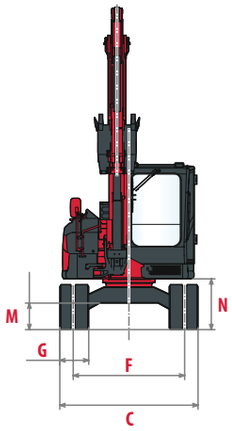

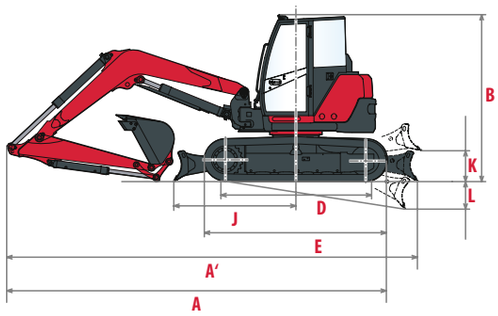

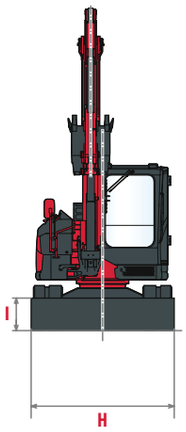

A	Totale lengte	6 390 mm / **6 450 mm**	**H**	Totale bladbreedte	2 320 mm
A'	Totale lengte met blad aan achterzijde	6 900 mm / **6 950 mm**	**I**	Totale bladhoogte	520 mm
B	Totale hoogte	2 810 mm	**J**	Bladafstand	2 040 mm
C	Totale breedte	2 320 mm	**K**	Max. hefhoogte boven de grond	520 mm
D	Lengte van rupsbanden op de grond	2 370 mm	**L**	Max. graafdiepte vanaf de grond	460 mm
E	Lengte onderstel	3 070 mm	**M**	Min. bodemspeling	450 mm
F	Rijstrook	1 870 mm	**N**	Min. bodemspeling onder contragewicht	820 mm
G	Breedte rupsbanden	485 mm			

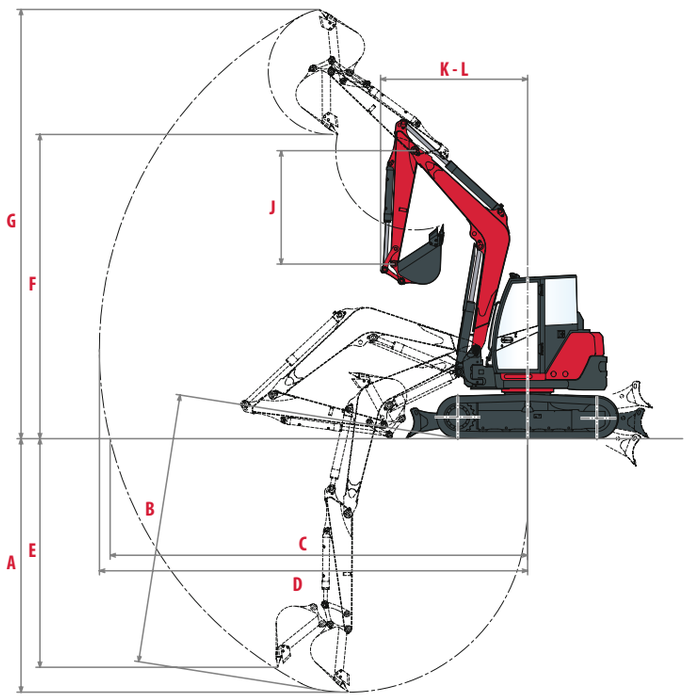

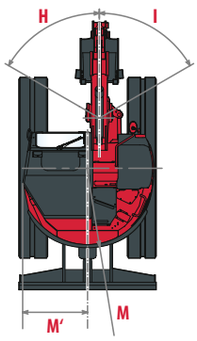

A	Max. graafdiepte - blad geheven	4 290 mm / **4 640 mm**	**H**	Zwenkbasis giek naar links	60°
B	Max. graafdiepte - blad neergelaten	4 570 mm / **4 910 mm**	**I**	Zwenkbasis giek naar rechts	60°
C	Max. graafbereik op de grond	7 060 mm / **7 400 mm**	**J**	Lengte arm	1 950 mm / **2 300 mm**
D	Max. graafbereik	7 240 mm / **7 570 mm**	**K**	Draaicirkel voorzijde	2 480 mm / **2 550 mm**
E	Max. verticale wand	3 870 mm / **4 210 mm**	**L**	Draaicirkel voorzijde met giekzwenking	2 110 mm / **2 180 mm**
F	Max. loshoogte	5 140 mm / **5 300 mm**	**M**	Draaicirkel achterzijde	1 330 mm
G	Max. snijhoogte	7 260 mm / **7500 mm**	**M'**	Draaicirkel achterzijde met extra contragewicht	1 470 mm

Korte arm / **lange arm**

SPECIFICATIES

[GEWICHT +/- 2% (EU NORM)]

	Transportgewicht	Bedrijfsgewicht	Bodemdruk
Met rubberbanden	9 550 kg	9 625 kg	0,38 / 0,39 kg/cm²
Met stalen rupsbanden (+ 50 kg)	9 600 kg	9 675 kg	0,38 / 0,39 kg/cm²
Met extra contragewicht (+ 400 kg)	9 950 kg	10 025 kg	-

[MOTOR]

Type	4TNV98CT-VBV met DPF
Verordening	Stage V
Brandstof	Diésel
Netto vermogen	51,7 kW (70,3 HP) bij 2100 tpm
Bruto vermogen	53,7 kW (73 HP) bij 2100 tpm
Verplaatsing	3 318 cm³
Maximaal koppel	283 - 308 N.m (bij 1365 tpm)
Koeling	Waterkoeling
Startmotor	12 V - 3 kW
Accu	12 V – 92 Ah
Dynamo	12 V – 80 A

[HYDRAULISCH SYSTEEM]

Maximale druk	275 bar
1 dubbele zuigerpomp met variabel debiet	2 x 77,7 l/min
1 zuigerpomp met variabel debiet	57,5 l/min
1 tandwielpomp voor stuurleiding	20 l/min

[EXTRA LIJNEN]

PTO	Theoretische gegevens bij 2100 tpm	
	Druk	Oliestroom
1-wegs	0 – 245 bar	130 – 25 l/min
2-wegs	0 – 245 bar	75 – 22 l/min

De oliestroom neemt af als de druk toeneemt.

[PRESTATIES]

Rijsnelheid (laag / hoog)	2,5 / 4,4 km/u
Rijsnelheid met rubberen rupsbanden (laag / hoog)	2,2 / 4,0 km/u
Draaisnelheid	9,1 tpm
Graafkracht (lange arm / korte arm)	45,8 kN / 38,8 kN
Tractievermogen (bak)	68,5 kN
Tractievermogen	75,5 kN
Maximale helling	30°
Geluidsemissie (2000 / 14 / CE & 2005 / 88 / CE)	Lwa: 98 dBA / LpA : 72 dBA

[ONDERSTEL]

Aantal bovenrollers	1
Aantal onderrollers	5
Spansysteem rupsbanden	Smeerpomp

[CAPACITEIT]

Brandstoftank	115 liter
Koelvloeistof	10,6 liter
Motorolie	11,2 liter
Hydraulisch circuit (inclusief hydraulische tank)	115 liter
Hydraulische tank	60 liter

[ONDERHOUDSFREQUENTIE]

Vervang motorolie en filter: 500 uur | Brandstoffilter vervangen: 500 uur | Vervang hydrauliekoliefilter: 500 uur | Hydraulische olie verversen : 1 000 uur | Koelvloeistof verversen: 2 000 uur | Roetfilter reinigen: 1 000 uur | Roetfilter verversen: 9 000 uur.

UITRUSTING

[STANDAARDUITRUSTING]

PRESTATIES

Diesel EU Stage V-motor met roetfilter (DPF) | Directe inspuiting | Common rail-systeem | EGR elektrisch regelsysteem | Motorregeleenheid (ECU) | Waterafscheider | Eco-modus | Auto-idle systeem (automatisch vertragingssysteem) | Gashendel met potentiometer | VIPPS hydraulisch systeem (progressief systeem met 3 pompen) | 2 hulpcircuits met instelbare proportionele besturing met potentiometer | Elektronische regeling van hydraulische pompen | Automatische 2e versnelling | Filter op hydraulisch stuurcircuit | Externe hydraulische oliemeter.

COMFORT EN BEDIENINGSGEMAK

LCD-interface | Cabine gemonteerd op visco-elastische stille blokken | Airconditioning | Verstelbare stoel met verstelbare rugleuning met stoffen bekleding, luchtvering en hoofdsteun | Verstelbare polssteun | Voetsteunen | Brede rijpedalen | Voorruit met 2 volledig intrekbare delen | Dubbel schuifraam rechts | Transparant bovenfront | Vizier | Ruitenwissers | Ruitensproeier | Automatische plafondlamp | Radio met USB-poort | 2 x 12V contacten | Opbergvakken | Veilige documentopslag | Bekerhouder.

VEILIGHEID EN DUURZAAMHEID

Handrails | Veiligheidshendel | Veiligheidsgordel met oprolmechanisme | Noodhamer | Ankerpunten| 5 spiegels | Claxon | Geluidssignaal bij rijden | 1 led-lamp geïntegreerd in de giek | 2 led-lampen aan de voorkant van de cabine | Asymmetrische VICTAS rupsbanden | 4 ankerpunten | Toevoerslang bladcilinder met twee delen.

OVERIGE

Elektrische tankpomp met automatische stop | Brandstofmeter | Dubbele aspositie van de armcilinder | Bescherming van de blad- en giekcilinders | Slangen beschermd door slijtvaste mantels | Kataforese-behandelde stalen onderdelen | Afsluitbare afdekkingen | Gereedschapskist | Gereedschapskit | Smeerpomp.

[OPTIONELE UITRUSTING]

PRESTATIES

Lange arm | Veiligheidskleppen voor heffen + waarschuwing tegen overbelasting | Proportionele 1e en2e hulp-hydraulische circuitleidingen naar armeinde | Grijpercircuit | Hogedrukleiding voor hydraulische snelkoppeling | Snelkoppelingen.

COMFORT EN BEDIENINGSGEMAK

Met premium kunstleer beklede verstelbare stoel met verstelbare hoge rugleuning.

VEILIGHEID EN DUURZAAMHEID

Extra contragewicht | Centrale smering | Diefstalbeveiliging (sleutel/toetsenbord) | SmartAssist Remote| FOPS II-beschermrooster.

OVERIGE

Speciale lak.

[AANBOUWDELEN]

We bieden een gamma af-fabriek gemonteerde aanbouwdelen om de veelzijdigheid van uw midi-graafmachine te maximaliseren. Yanmar biedt geselecteerde mechanische en hydraulische snelwissels, Powertilt, graafbakken, nivelleerbakken, slootreinigingsbakken, breektanden en breekhamers.

Yanmar Compact Equipment EMEA

NL_SV100-2_0921

NL

www.yanmar.com

Gedrukt in Frankrijk - Materialen en specificaties kunnen zonder kennisgeving van de fabrikant worden gewijzigd - Neem voor meer informatie contact op met uw lokale Yanmar Compact Equipment EMEA - dealer.